Maßbild **M76361-S, M76371-S** , Baugröße 4 nach DIN 3210

Drehantrieb M76361 – S, Baureihe S – SIWI

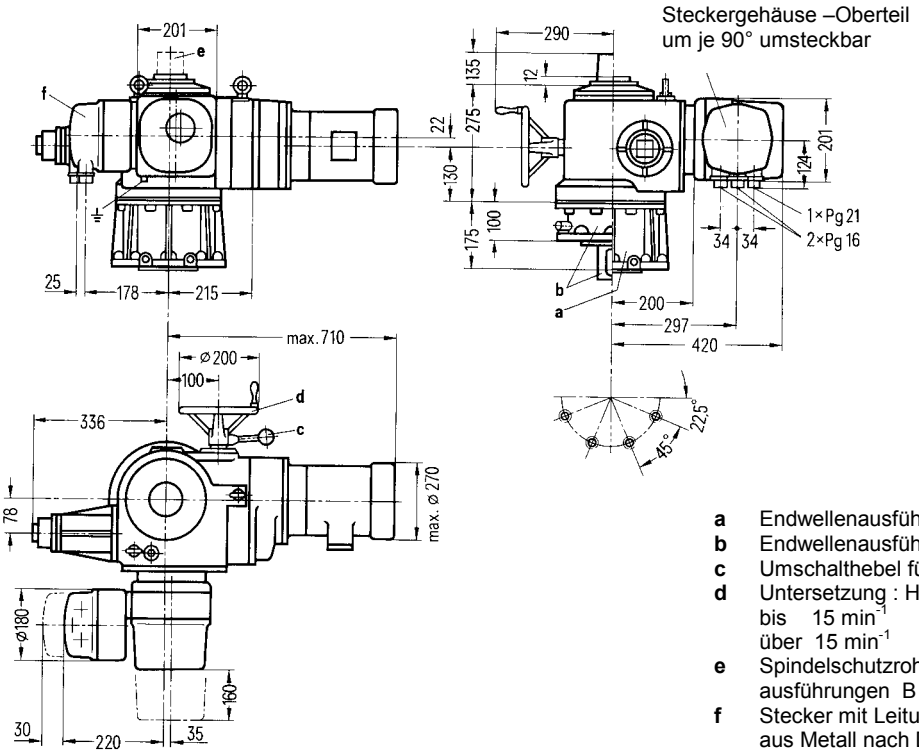

a Endwellenausführungen B, C und E
b Endwellenausführung D
c Umschalthebel für Motor- / Handbetrieb
d Untersetzung : Handrad / Endwelle
bis 15 min^{-1} 332 : 1
über 15 min^{-1} 83 : 1
e Spindelschutzrohr (gegebenenfalls) bei Endwellen-ausführungen B und C
f Stecker mit Leitungseinführungen über Verschraubungen aus Metall nach DIN 46 320
g Stecker mit qualifizierten Leitungseinführungen
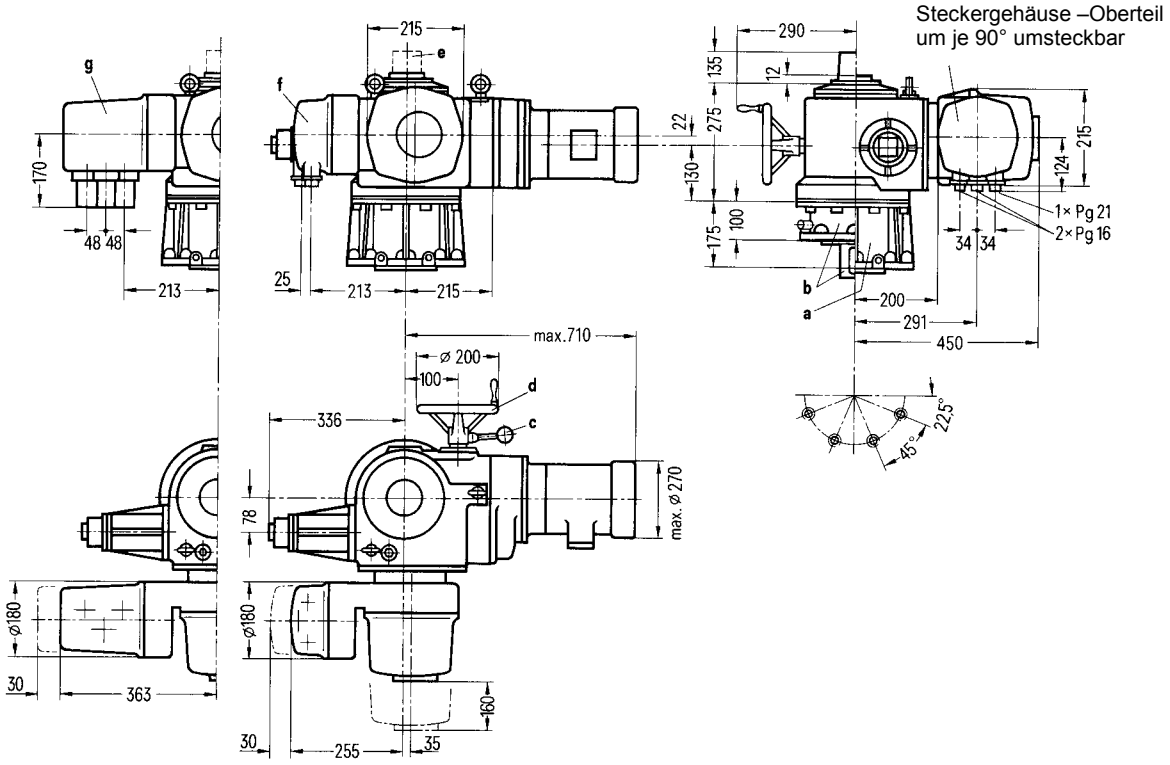
Drehantrieb M76371 – S , Baureihe S – SIWI – AS