Maßbild **M76361-G, M76371-G** , Baugröße 3 nach DIN 3210

Drehantrieb M76361 – G, Baureihe S – SIWI

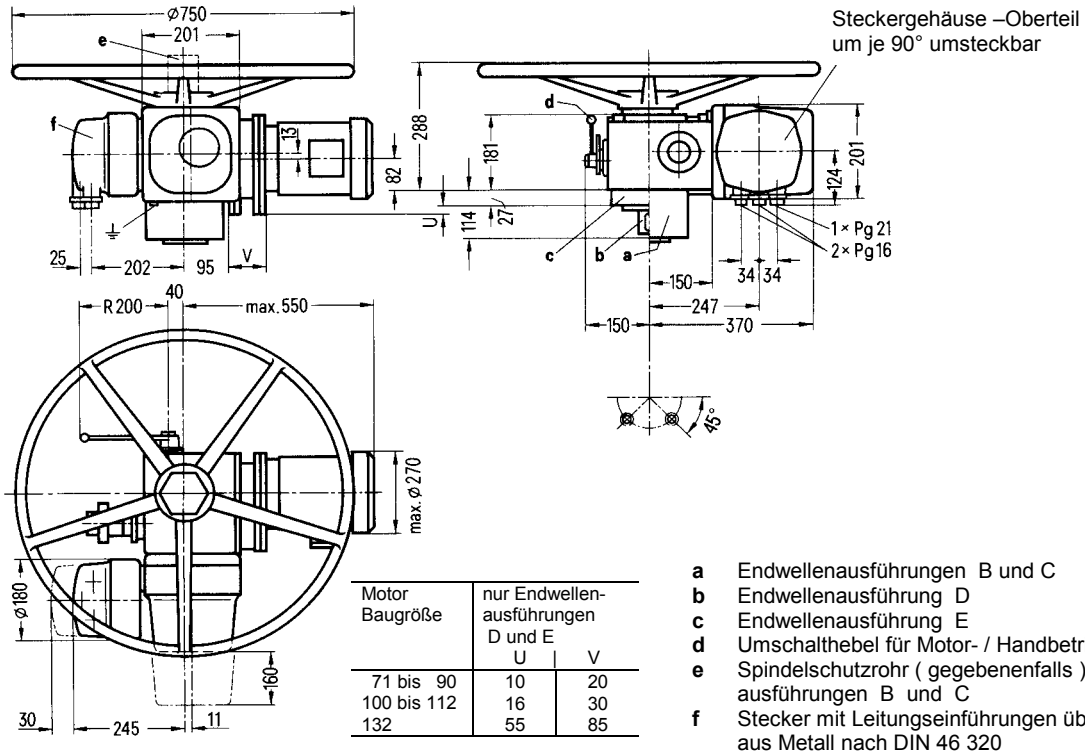

Motor Baugröße	nur Endwellen-ausführungen D und E	
	U	V
71 bis 90	10	20
100 bis 112	16	30
132	55	85

- **a** Endwellenausführungen B und C
- **b** Endwellenausführung D
- **c** Endwellenausführung E
- **d** Umschalthebel für Motor- / Handbetrieb, umsteckbar
- **e** Spindelschutzrohr (gegebenenfalls) bei Endwellen-ausführungen B und C
- **f** Stecker mit Leitungseinführungen über Verschraubungen aus Metall nach DIN 46 320
- **g** Stecker mit qualifizierten Leitungseinführungen
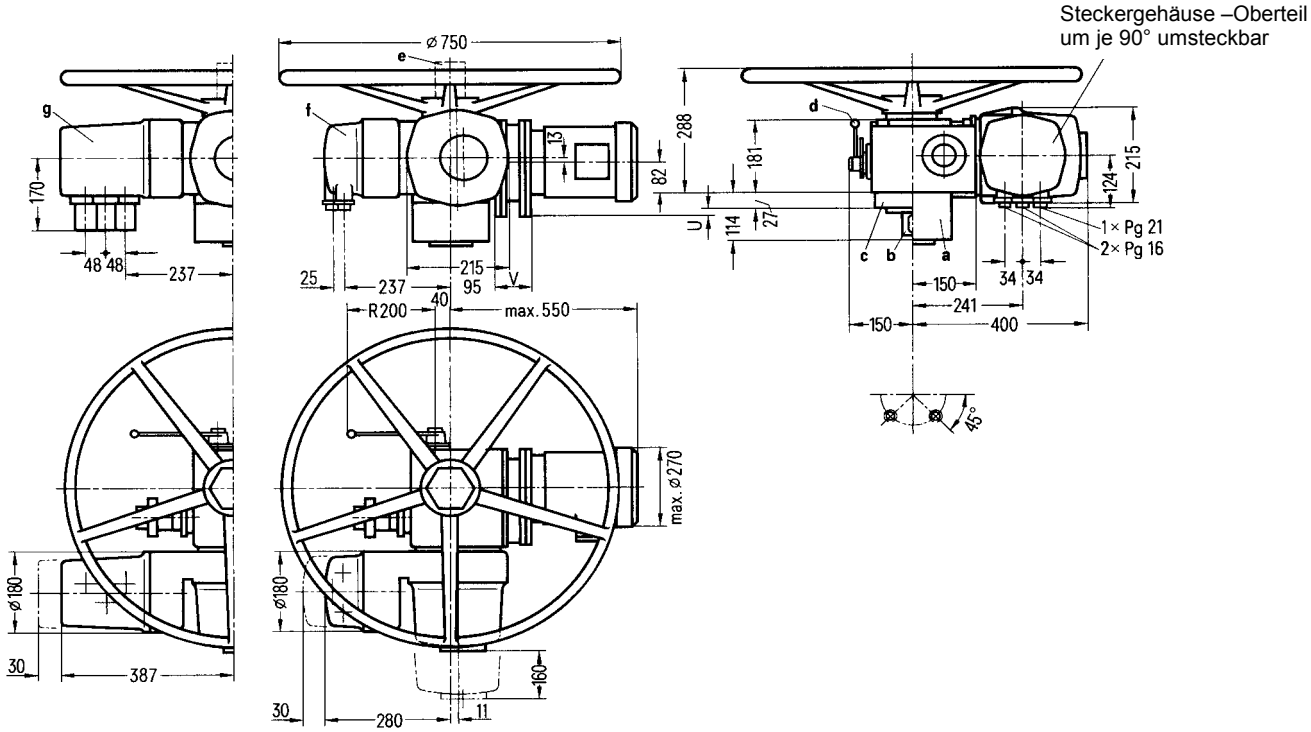
Drehantrieb M76371 – G, Baureihe S – SIWI – AS