Maßbild **M76361-C, M76371-C** , Baugröße 0 nach DIN 3210

Drehantrieb M76361 – C, Baureihe S – SIWI

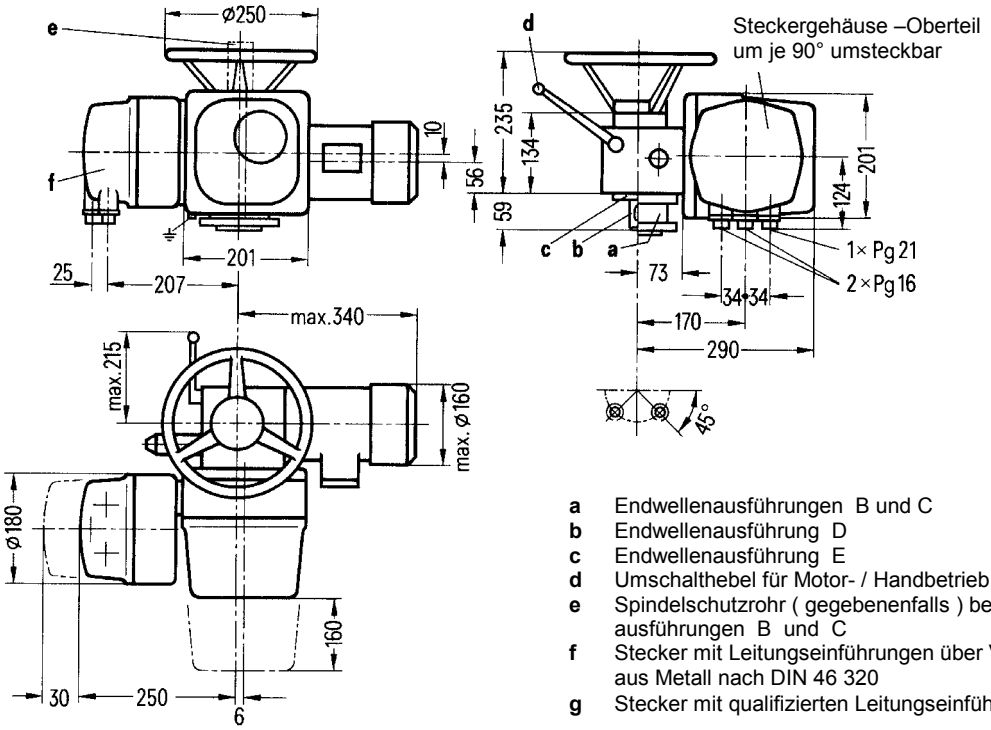

- **a** Endwellenausführungen B und C
- **b** Endwellenausführung D
- **c** Endwellenausführung E
- **d** Umschalthebel für Motor- / Handbetrieb, umsteckbar
- **e** Spindelschutzrohr (gegebenenfalls) bei Endwellen-ausführungen B und C
- **f** Stecker mit Leitungseinführungen über Verschraubungen aus Metall nach DIN 46 320
- **g** Stecker mit qualifizierten Leitungseinführungen
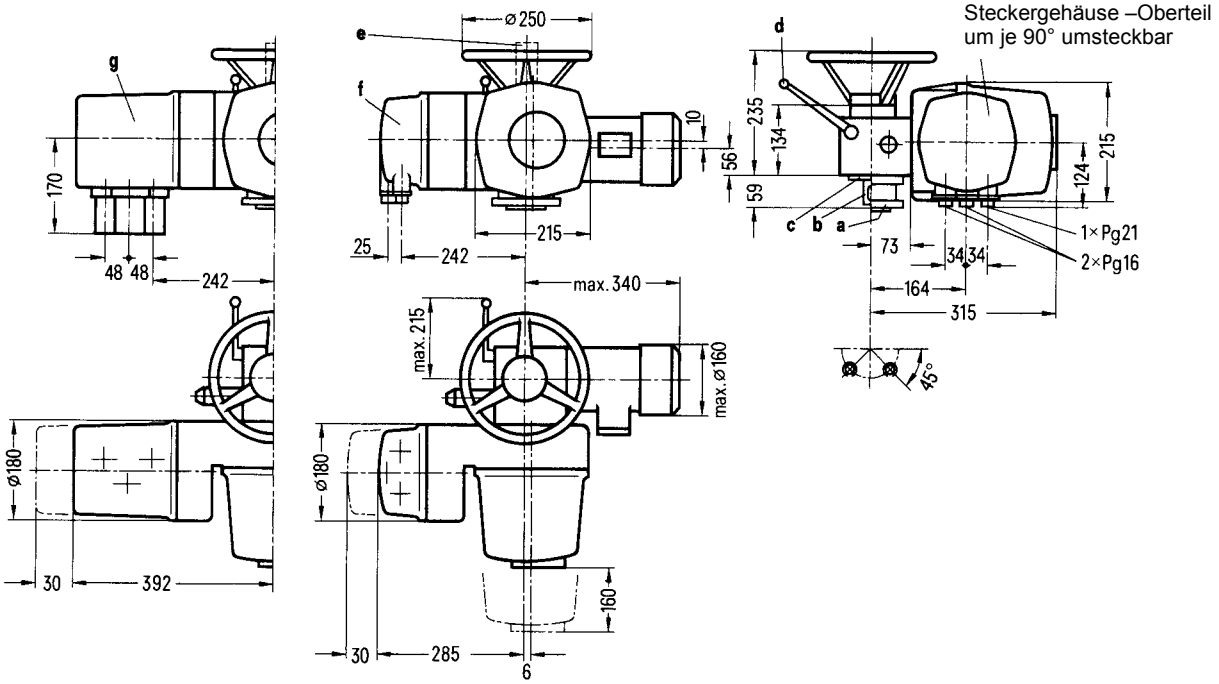
Drehantrieb M76371 – C, Baureihe S – SIWI – AS