Maßbild **2SQ7.21**

R866859

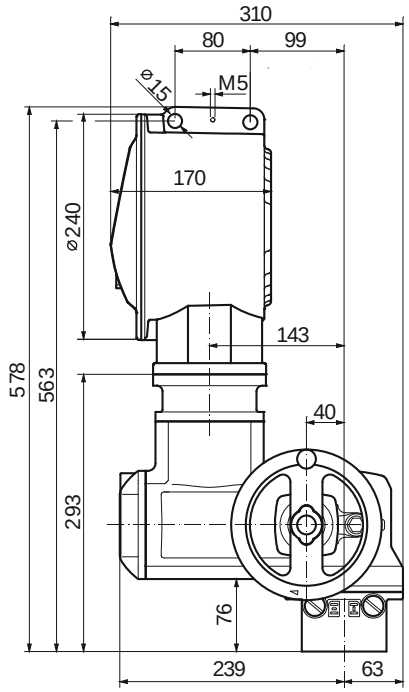

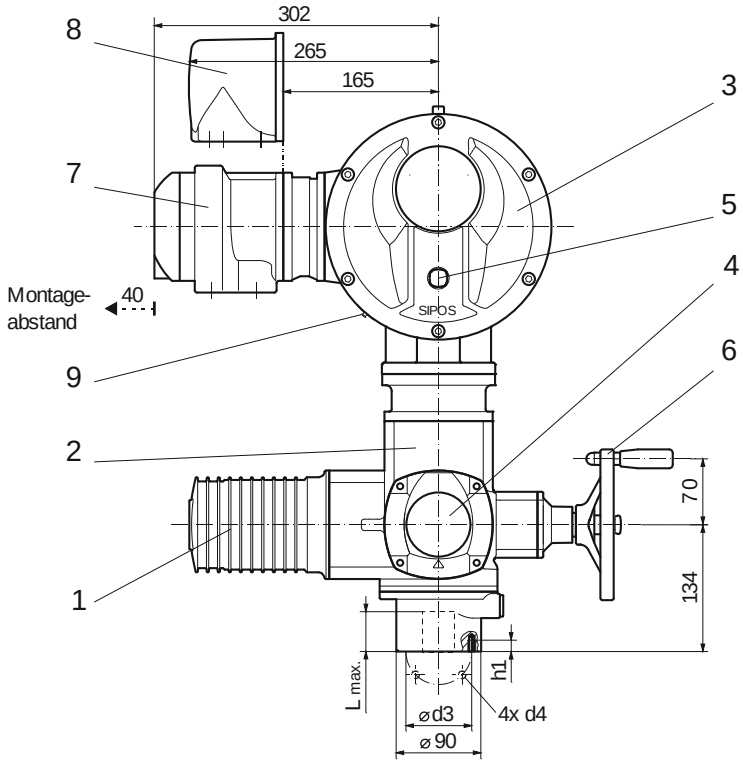

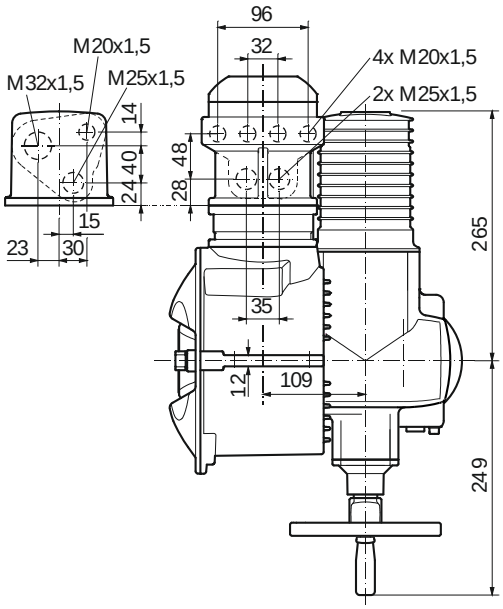

Maße	2SQ7.21	
	F05	F07
L max.	40	
ø d3	50	70
d4	M6	M8
h1	12	15

1	Motor	4	Stellungsanzeiger	7	Feldbus-Anschluss
2	Getriebeeinheit	5	Vorortsteuerstelle	8	Steckeranschluss
3	Elektronikeinheit	6	Handrad	9	USB-Schnittstelle (nur PROFITRON)

© SIPOS Aktorik GmbH
Im Erlet 2 • D-90518 Altdorf
www.sipos.de