Solutions for a world in motion

SIPOS AKTORIK
A member of the AUMA Group

seven

Ölçülü çizim **2SA787., 2SA788.**

R866865

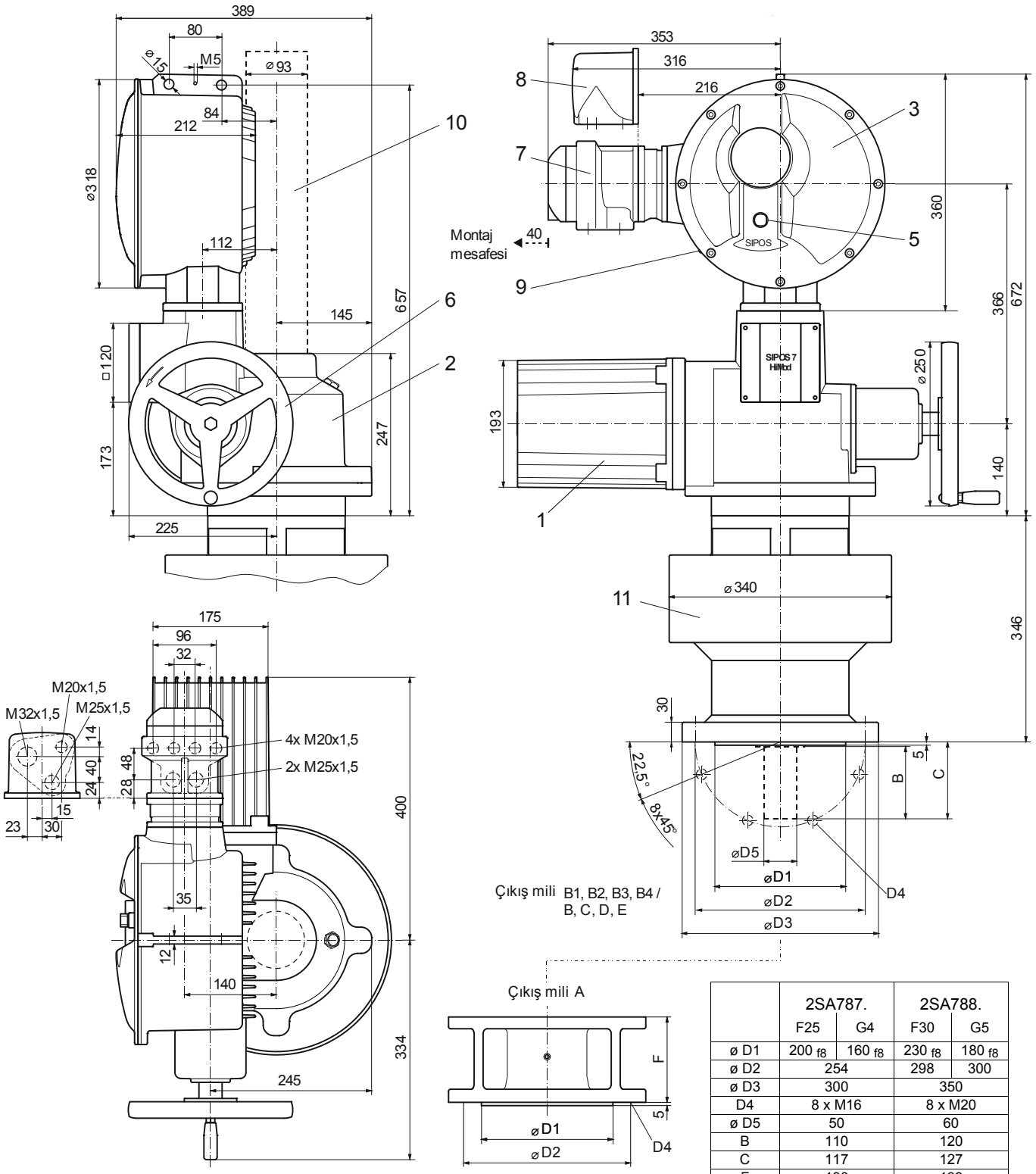

	2SA787.		2SA788.	
	F25	G4	F30	G5
ø D1	200 f8	160 f8	230 f8	180 f8
ø D2	254		298	300
ø D3	300		350	
D4	8 x M16		8 x M20	
ø D5	50		60	
B	110		120	
C	117		127	
F	130		199	

1 Motor
2 Redüktör ünitesi
3 Elektronik ünite
5 Lokal kontrol istasyonu
6 El çarkı
7 Fieldbus bağlantısı
8 Fişli bağlantı
9 USB ara birimi
10 Mil koruyucu boru (Uzunluk, kataloğa göre)
11 Ara dişli kutusu (ayrı teslim edilir)

© SIPOS Aktorik GmbH

Im Erlet 2 • D-90518 Altdorf
www.sipos.de