Desenho dimensional **2SA784.-.D**

R866863

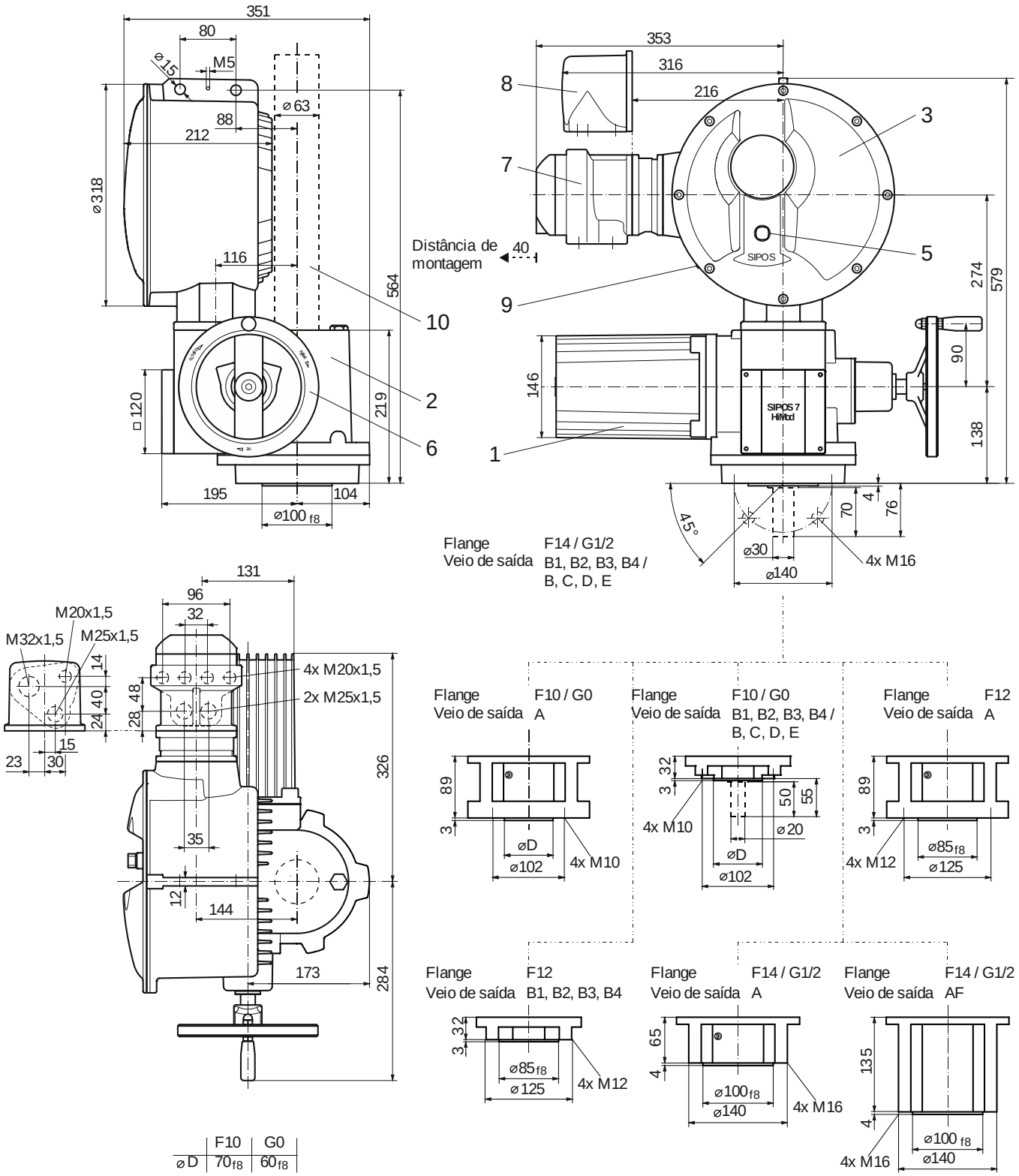

	F10	G0
ø D	70 f8	60 f8

1	Motor	5	Unidade local de controlo	8	Ligação de ficha
2	Unidade de transmissão	6	Volante	9	Interface USB
3	Unidade electrónica	7	Ligação do bus de campo	10	Tubo de proteção do fuso (consultar o catálogo para medidas)

© SIPOS Aktorik GmbH

Im Erlet 2 • D-90518 Altdorf
www.sipos.de