Schema quotato **2SA784.-.D**

R866863

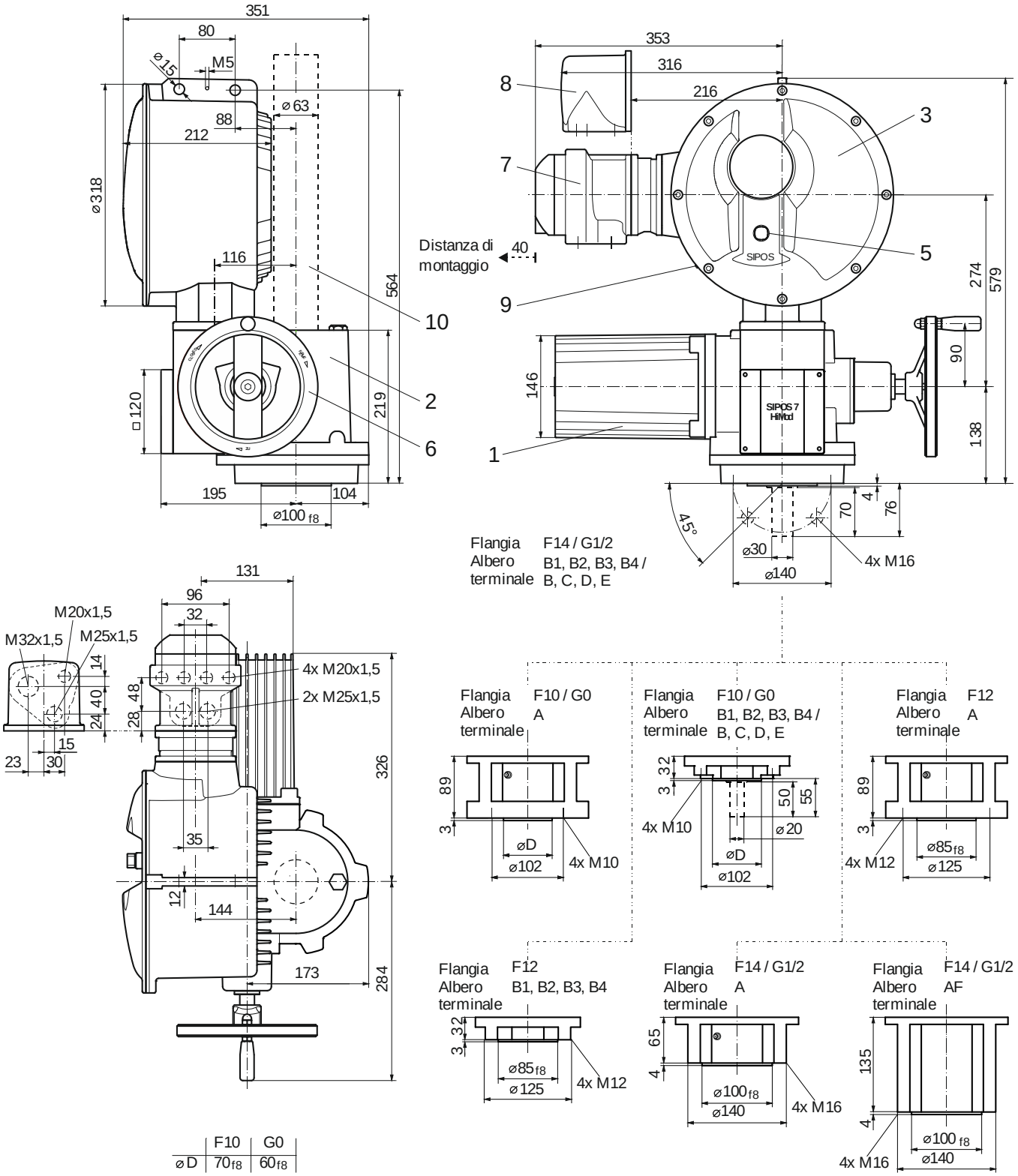

	F10	G0
ø D	70 f8	60 f8

1	Motore	5	Posto di comando in loco	8	Morsettiera a pluriconnettori
2	Riduttore	6	Volantino	9	Interfaccia USB
3	Unità elettronica	7	Collegamento bus di campo	10	Tubo di protezione per stelo (lunghezza come da catalogo)

© SIPOS Aktorik GmbH

Im Erlet 2 • D-90518 Altdorf
www.sipos.de