Rysunek wymiarowy **2SA707., 2SA708., 2SA737., 2SA738., 2SA757., 2SA758.**

R866855

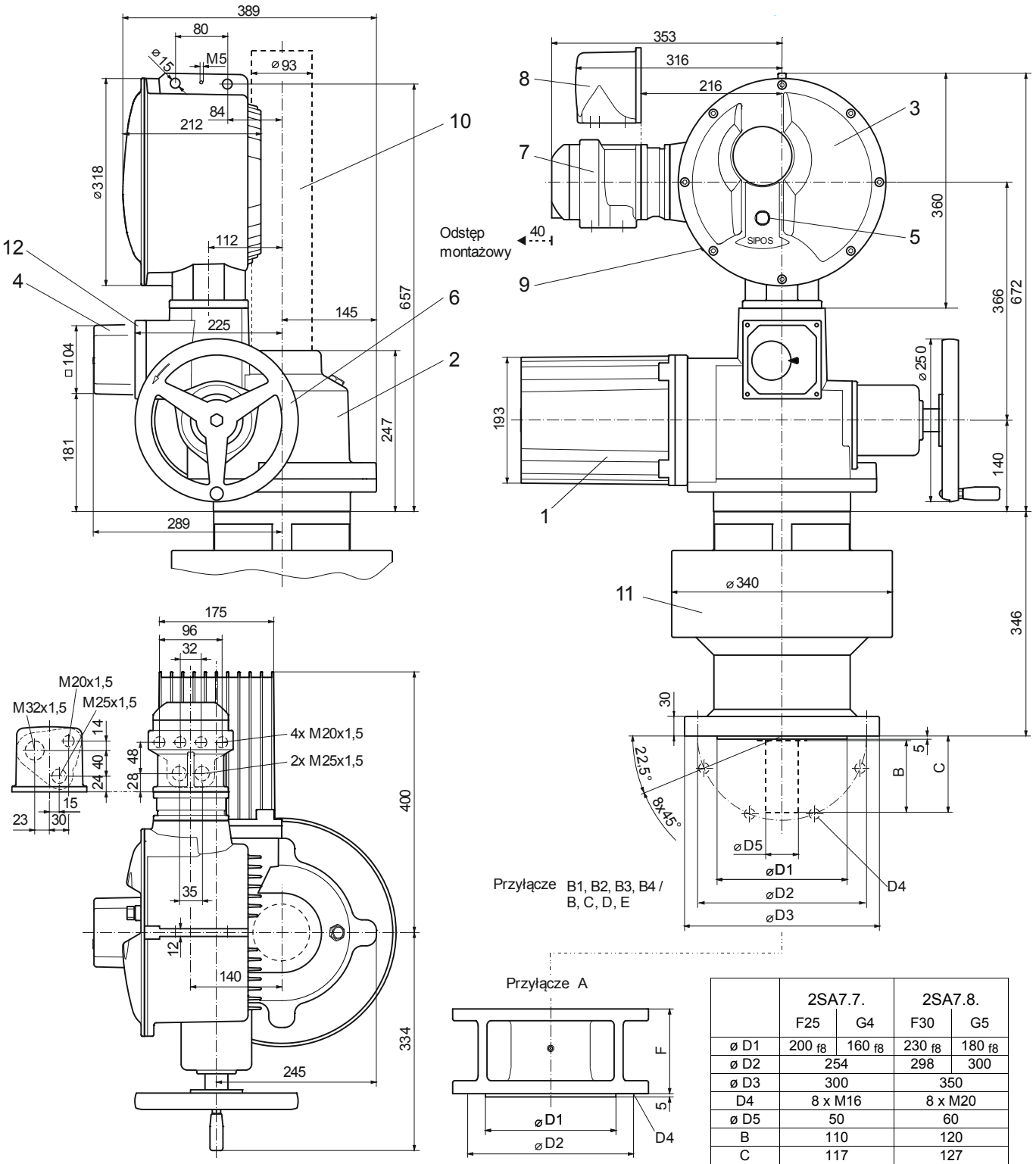

	2SA7.7.		2SA7.8.	
	F25	G4	F30	G5
⌀ D1	200 f8	160 f8	230 f8	180 f8
⌀ D2	254		298	300
⌀ D3	300		350	
D4	8 x M16		8 x M20	
⌀ D5	50		60	
B	110		120	
C	117		127	
F	130		199	

1 Silnik
2 Moduł przekładni
3 Sterownik
4 Przekładnia konwersyjna
5 Pulpit sterowania lokalnego
6 Koło ręczne
7 Przyłącze magistrali
8 Wtyczka okrągła
9 Interfejs USB (tylko Profitron)
10 Rura ochronna trzpienia (długość wg katalogu)
11 Przekładnia pośrednia (dostarczana osobno)
12 Enkoder pozycji non-intrusive

© SIPOS Aktorik GmbH

Im Erlet 2 • D-90518 Altdorf
www.sipos.de