Maßbild **2SA704.-.D, 2SA704.-.E, 2SA734.-.D, 2SA734.-.E, 2SA754.-.D**

R866853

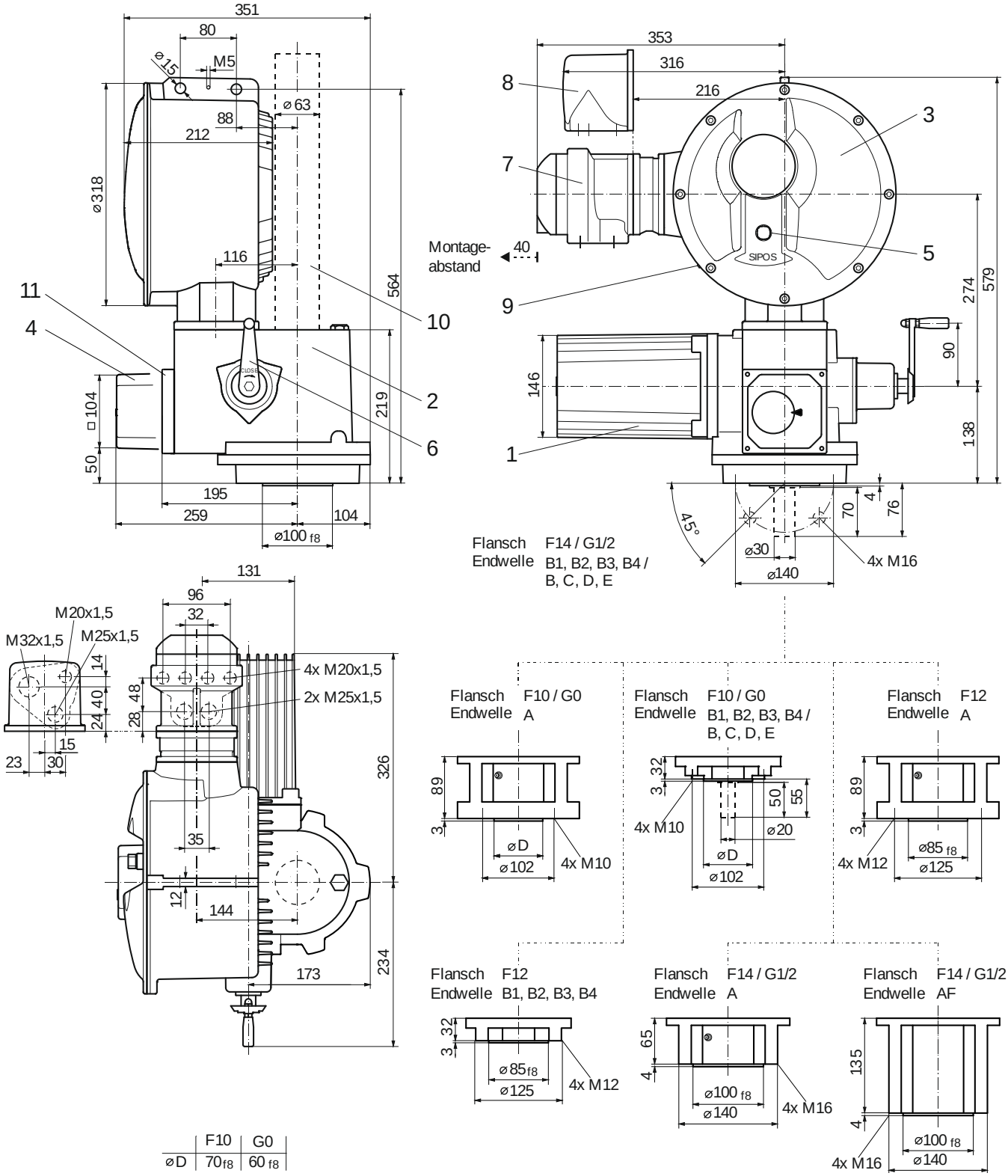

	F10	G0
øD	70 f8	60 f8

1	Motor	4	Meldegetriebe	8	Steckeranschluss
2	Getriebeeinheit	5	Vorortsteuerstelle	9	USB-Schnittstelle (nur PROFITRON)
3	Elektronikeinheit	6	Handkurbel	10	Spindelschutzrohr (Länge nach Katalog)
		7	Feldbus-Anschluss	11	non-intrusive Positionsgeber

© SIPOS Aktorik GmbH

Im Erlet 2 • D-90518 Altdorf
www.sipos.de